# 令和5年度　千葉県高等学校総合体育大会ソフトボール競技
# 兼全日本高等学校ソフトボール選手権大会千葉県予選会

## 【女子組合せ表】

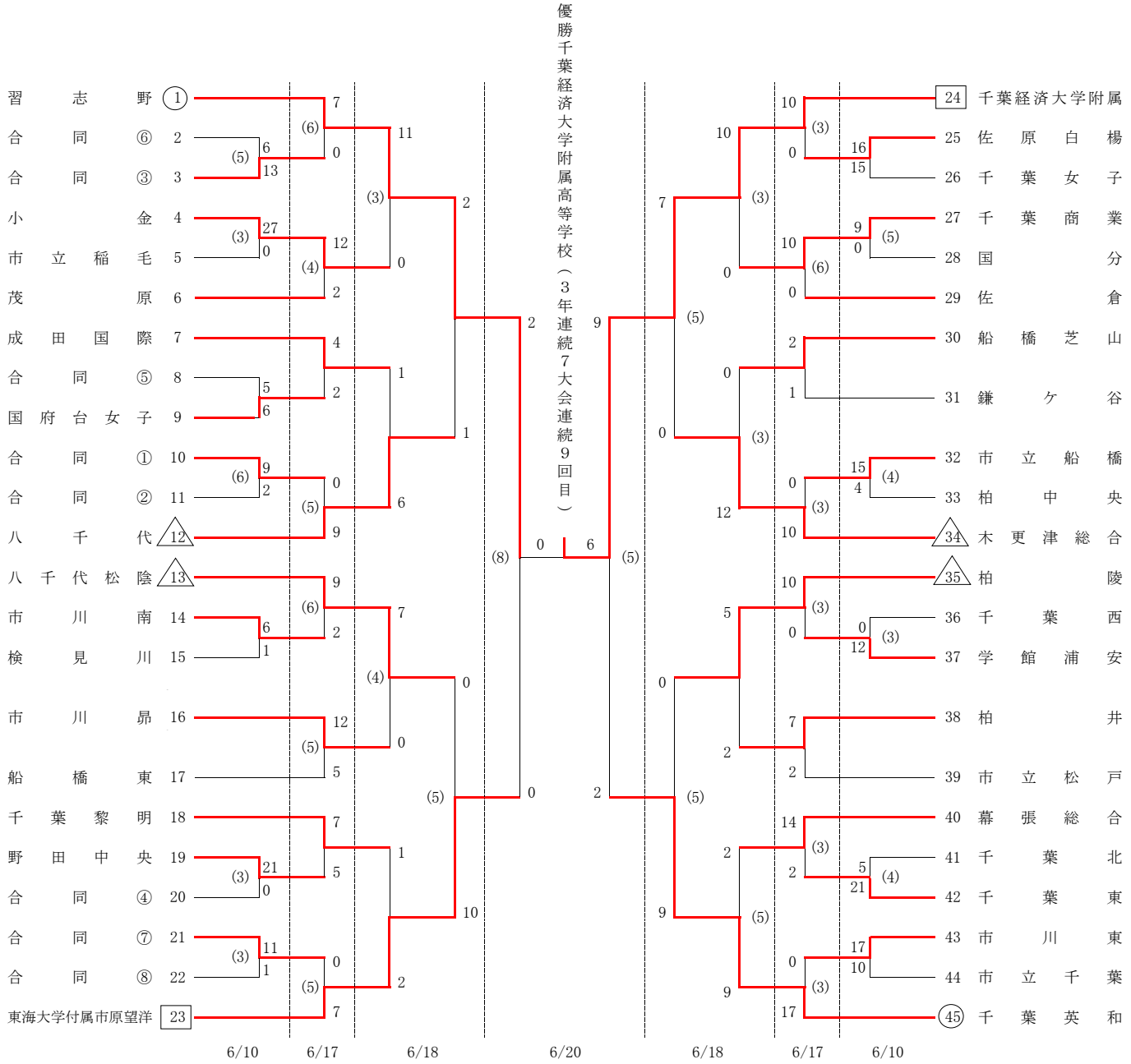


A:千葉県総合スポーツセンターソフトボール場
E:蘇我スポーツ公園グラウンド北1
G:蘇我スポーツ公園グラウンド南3
合同①:京葉＋市原八幡＋君津＋君津商業
合同③:佐倉東＋四街道＋四街道北＋愛国四街道
合同⑤:日本大学習志野＋船橋北＋船橋古和釜
合同⑦:我孫子＋松戸六実

B:千葉県総合スポーツセンター軟式野球場
F:蘇我スポーツ公園グラウンド北2
H:蘇我スポーツ公園グラウンド南4
合同②:東金＋東金商業＋松尾
合同④:千葉南＋磯辺
合同⑥:船橋啓明＋船橋法典
合同⑧:津田沼＋八千代東＋松戸向陽＋和洋国府台女子