第16回　春季全日本小学生男女ソフトボール大会
第33回　関東小学生選抜男女ソフトボール大会
千葉県予選会（勝又杯）

期日：　令和4年11月5日(土)・11月6日（日）

会場：　印西西部運動公園野球場（A)・多目的広場
(B)白井市立桜台中学校（C)

第１試合　9:00　第３試合：11:40
第２試合　10:20　第４試合：13:00

≪男子の部≫

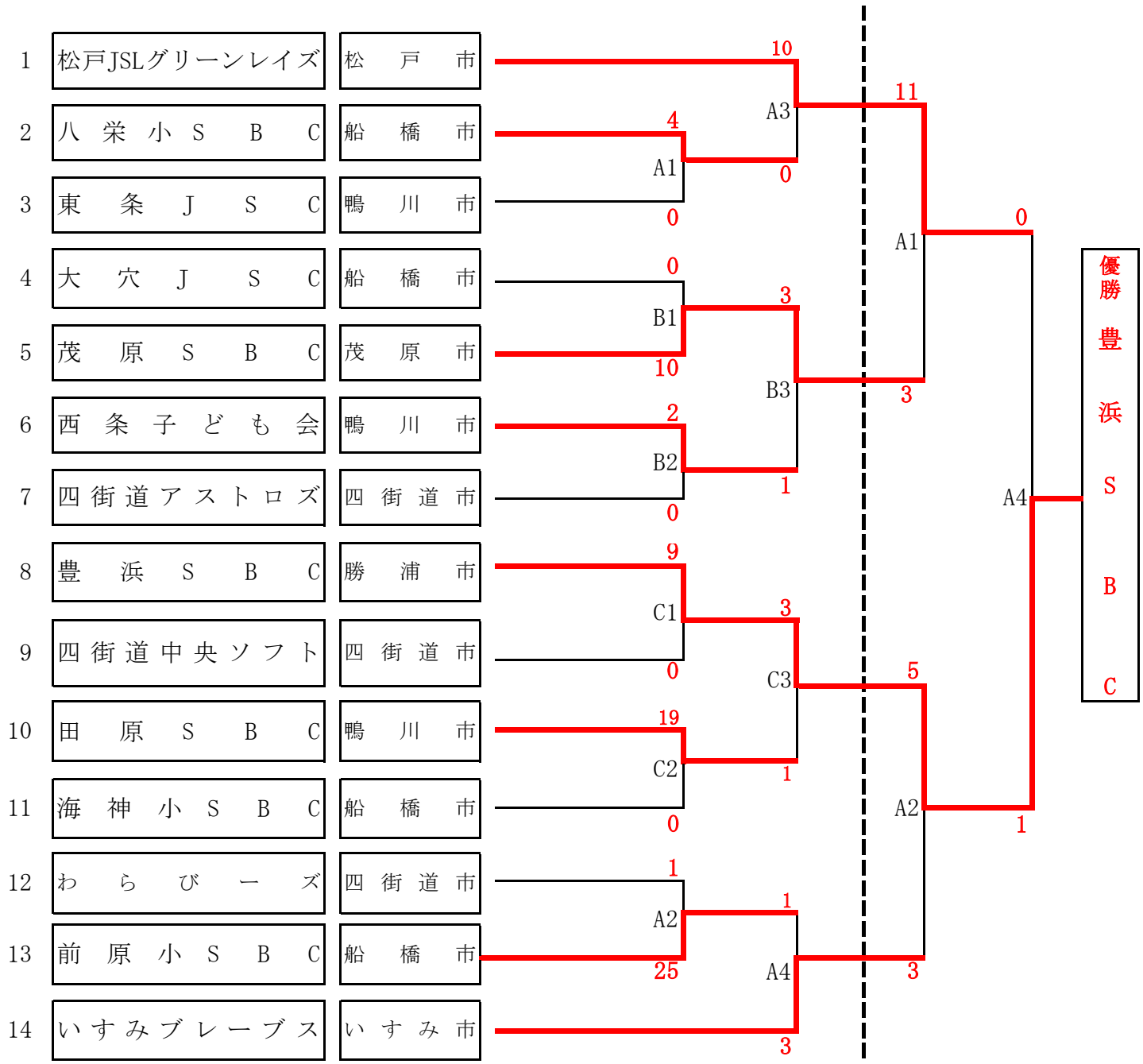
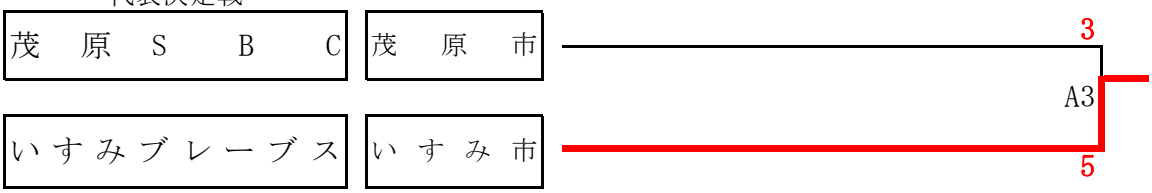
代表決定戦