第36回　全日本小学生男女ソフトボール大会
第39回　関東小学生男女ソフトボール大会
千葉県予選会（大澤杯）

期日：　2022年５月3日(火)～5月4日（水）

会場：　県スポーツセンター(A)ソフトボール場・ (B)軟式野球場

第１試合 ：　9：00～
第２試合：　10：20～
第３試合：　11：40～
第４試合：　13：00～

≪男子の部≫

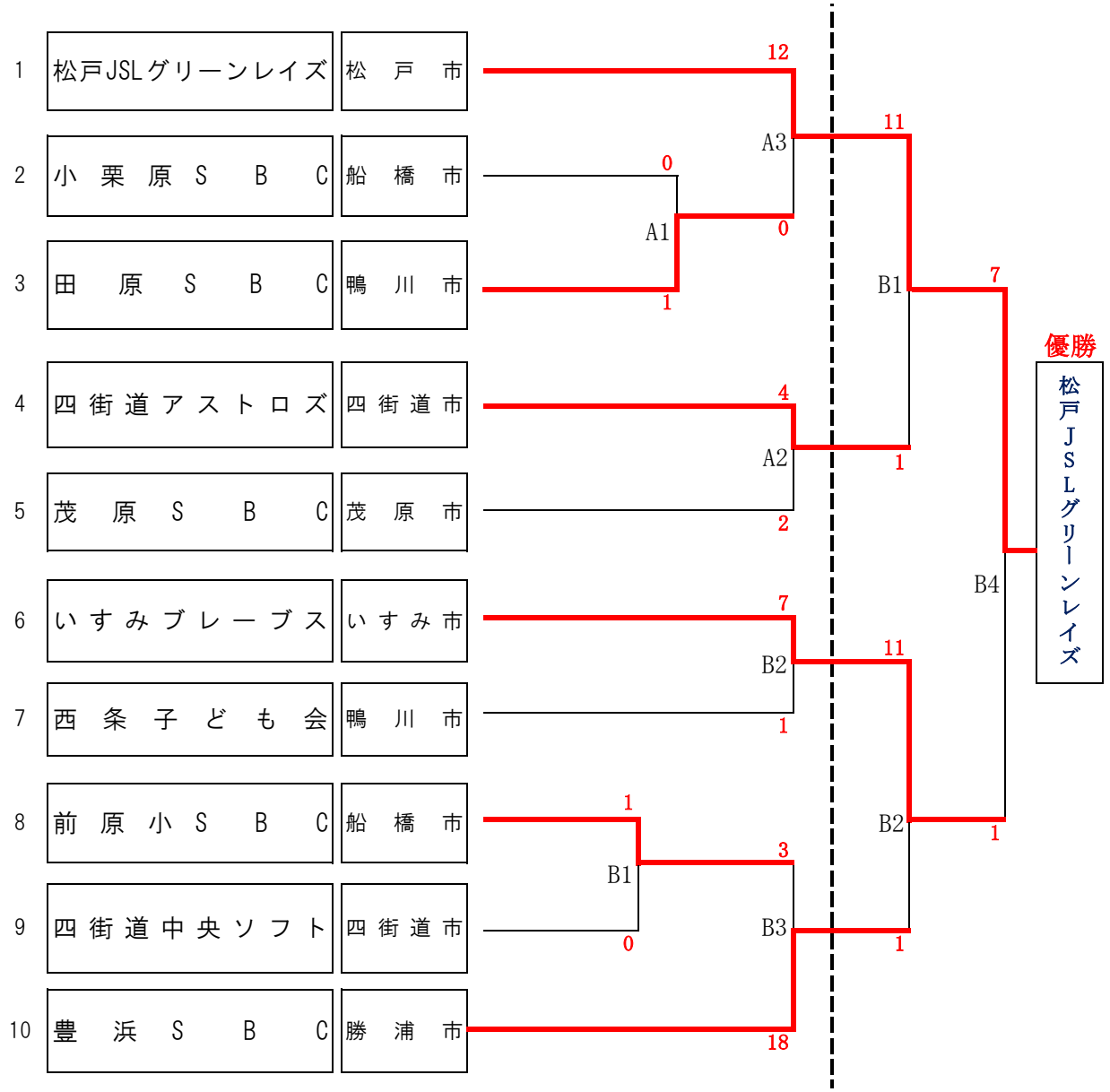
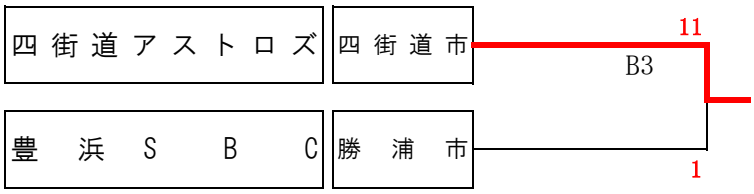
代表決定戦